# 11 et 11RC

Réducteurs de pression

Desbordes

## Fiche Technique

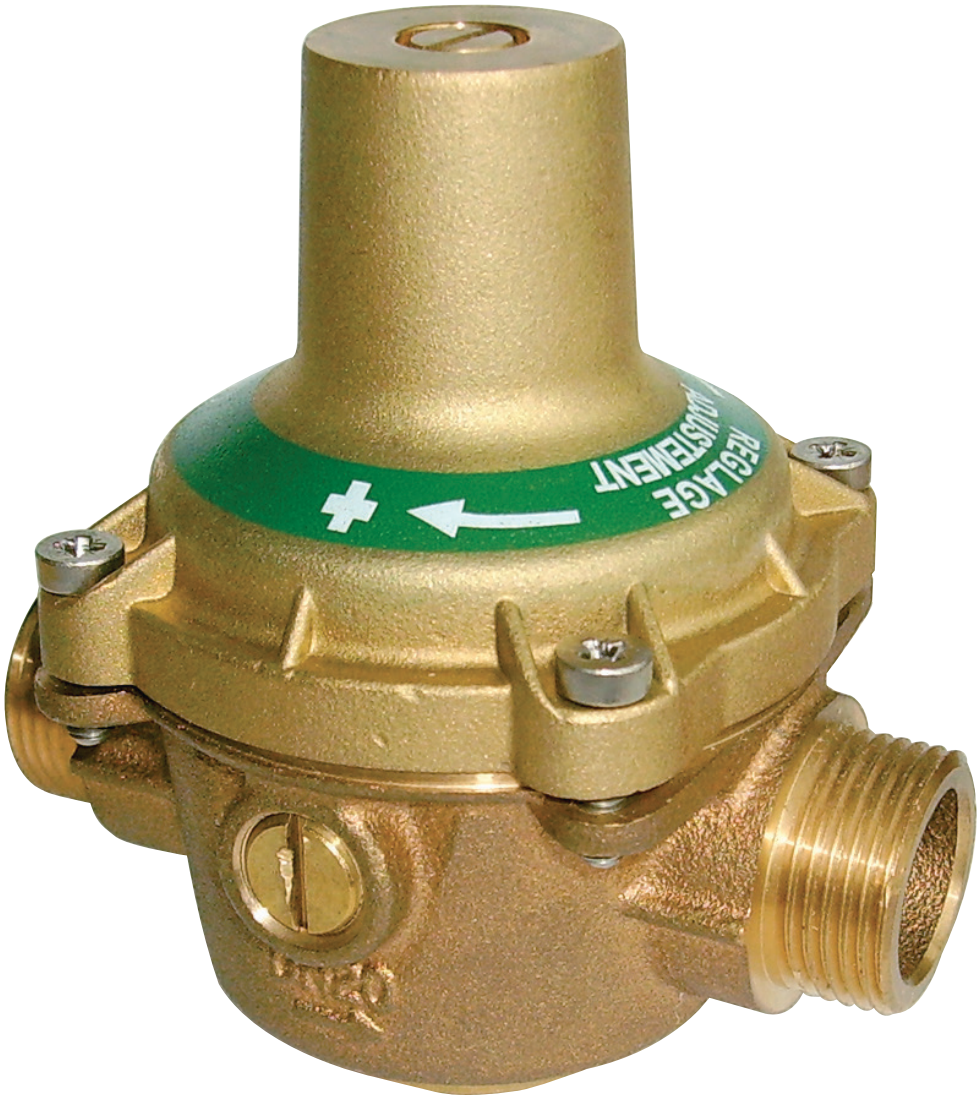


socla.com

SOCLA
A WATTS Brand

SOCLA
A WATTS Brand

# Description

Les réducteurs de pression Desbordes 11 et 11RC sont équipés d'une cuve en bronze. Ils sont insensibles au tartre et aux impuretés et ne nécessitent aucun entretien. Ils peuvent également assurer un rôle de régulateur et de détendeurs lorsqu'ils sont utilisés sur un gaz (air comprimé, gaz neutres), pour ces cas d'applications nous consulter.

- Contrôlent et maintiennent la pression aval à une valeur réduite réglable, en écoulement comme à débit nul.
- Conservent une pression aval stable, même lors de variation de pression amont (la P. aval varie de moins de 10 % de la variation de P. amont conformément à la norme).
- Garantissent un débit élevé avec une pression de sortie stable car affectée d'une faible perte de charge.
- Plage de réglage aval : 1 bar à 5,5 bar (valeur indicative conforme à la Norme EN1567).
- Réglage en aval à partir de 0,5 bar avec montage d'un ressort compensateur sur le modèle 11RC.
- Livrés préréglé à 3 bar.
- 2 prises latérales pour manomètre aval.
- Existe avec ressort compensateur : type 11 RC, pour une pression aval plus faible (réglage à partir de 0,5 bar). (DN 15 et 20)

## 11 et 11RC

Réducteurs de pression Desbordes

| DN | | PFA en bar | PS en bar | | | | Cat. | Réf. EPDM | Réf. NBR | Poids Kg |
|---|---|---|---|---|---|---|---|---|---|---|
| " | mm | | L1 | L2 | G1 | G2 | | | | |
| 1/2 | 15 | 25 | 25 | 25 | x | 25 | 4.3 | **149B7054** | **149B7762** | 0,70 |
| 3/4 | 20 | 25 | 25 | 25 | x | 25 | 4.3 | **149B7055** | **149B7763** | 0,90 |
| 1 | 25 | 25 | 25 | 25 | x | 25 | 4.3 | **149B7489** | **149B7764** | 2,00 |
| 1 1/4 | 32 | 25 | 25 | 25 | x | 25 | 4.3 | **149B7548** | **149B7765** | 3,90 |
| 1 1/2 | 40 | 25 | 25 | 25 | x | 25 | 4.3 | **149B7567** | **149B7766** | 5,00 |
| 2 | 50 | 25 | 25 | 25 | x | 25 | 4.3 | **149B7565** | **149B7767** | 5,30 |
| **Type RC** | | | | | | | | | | |
| 1/2 | 15 | 25 | 25 | 25 | x | 25 | 4.3 | **149B7068** | **(nous consulter)** | 0,70 |
| 3/4 | 20 | 25 | 25 | 25 | x | 25 | 4.3 | **149B7069** | **(nous consulter)** | 0,90 |

**Important :**

Les indications de température et de pression données pour les différentes catégories de fluides (L1/L2/G1/G2) ne constituent en aucun cas une garantie d'utilisation. Il est donc indispensable de valider l'utilisation des produits en fonction des conditions de service auprès de notre service préconisation.
De plus, les notices d'instructions de service sont disponibles sur notre site Internet www.socla.com ou sur simple demande auprès de notre service commercial.

| **Caractéristiques techniques** | |
|---|---|
| Température d'utilisation | Mini. : -10 °C / Maxi en service continu : 80 °C |
| Pression de fonctionnement admissible (PFA) en eau | Voir tableau ci-dessus |
| Pression de service maxi admissible (PS) autres fluides | Voir tableau ci-dessus |
| Raccordement | Mâle/mâle, gaz cylindrique G (BSP) |
| Prise manomètre aval | 1/4" |
| Fluides admis | Membrane EPDM : Eau<br>Membrane NBR : autre fluide (nous consulter) |

## Nomenclature et matériaux

| N° | Désignation | | Matériaux | EURO | ANSI |
|---|---|---|---|---|---|
| 1 | Corps | | bronze | CuSn5Zn5PB5-C | ASTM B 505 |
| 2 | Bouchon prise mano | | Laiton | CuZn39Pb3 | ASTM B 124 |
| 3 | Joint | | NBR (Nitrile) | | |
| 4 | Siège | | Inox | X8CrNiS18-09 | AISI 303 |
| 5 | Joint torique | | NBR (Nitrile) | | |
| 6 | Étrier | DN 15 à 25 mm | Laiton | CuZn40PB2 | ASTM B 124 |
| | | DN 32 à 50 mm | Laiton | CuAl9 | ASTM B 124 |
| 7 | Joint plat | | NBR (Nitrile) | | |
| 8 | Flasque | | Laiton | CuZn39Pb3 | ASTM B 124 |
| 9 | Bouchon de cuve | | Laiton | CuZn39Pb3 | ASTM B 124 |
| 10 | Ressort | | Acier traité anti corrosion | VD CrSi | |
| 11 | Chapeau | | Laiton ou Bronze | CuZn40PB2 ou CuSn5Zn5Pb5-C | |
| 12 | Vis | | Inox | X5CrNi 18-10 | AISI 304 |
| 13 | Membrane | | NBR ou EPDM | | |
| 14 | Plaque | | Laiton | CuZn39Pb3 | ASTM B 124 |
| 15 | Vis de membrane | | Inox | X5CrNi 18-10 | AISI 304 |
| 16 | Vis de réglage | | Laiton | CuZn39Pb3 | ASTM B 124 |
| 17 | Écrou presse ressort | | Laiton | CuZn39Pb3 | ASTM B 124 |
| 18 | Joint torique | | NBR (Nitrile) | | |
| 19 | Rondelle cuivre | | Cuivre recuit | | |
| 20* | Ressort compensateur | | Inox | X10CrNi18-08 | AISI 302 |

* Sur modèle 11RC uniquement (DN 15 et 20)

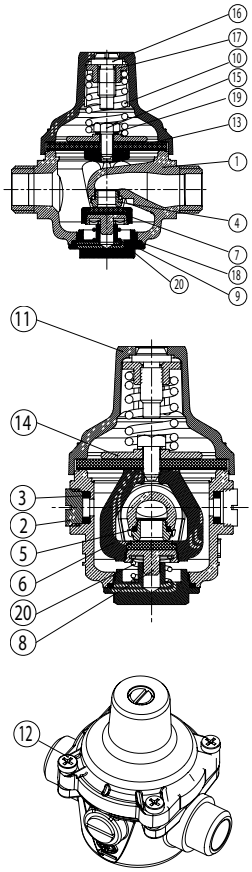


# Agréments

**ACS** NF (DN15-20-25)

**Normes / Réglementation :**
Réducteurs de pression EN 1567
Raccordement filetages NF EN ISO 228

# Application

Alimentation d'eau individuelle apartements et pavillons.

# Installation

En adduction d'eau domestique, les réducteurs de pression d'eau DESBORDES 11 et 11RC s'installent immédiatement après le compteur et protègent ainsi toute l'installation.

S'il y a risque de gel, ils doivent être vidangés.

Ils peuvent être montés dans toutes les positions (droit ou retourné, montant ou descendant) pourvu que le sens d'écoulement indiqué par la flèche gravée sur le corps soit respecté.

# Caractéristiques de fonctionnement

**Mode de fonctionnement :**

• Courbe continue : Clapet totalement ouvert

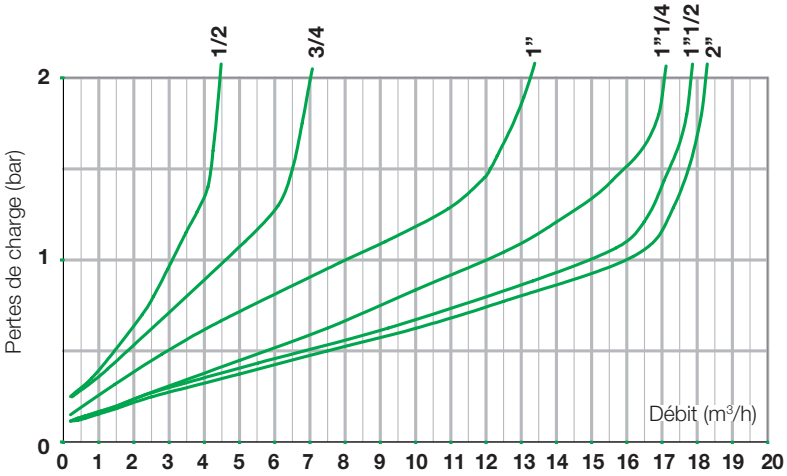


Conditions de référence : 8 bar amont/3 bar aval

**11 et 11RC -** Abaque des pertes de charge

| DN (mm) | Kv | Q max | Q à 2 m/s |
|---|---|---|---|
| 15 | 3 | 5 | 1,6 |
| 20 | 4,5 | 8 | 2,8 |
| 25 | 8 | 14 | 3,6 |
| 32 | 12 | 18 | 5,8 |
| 40 | 15 | 18 | 9,1 |
| 50 | 16 | 18 | 14,2 |

Kv : Débit en m³/h lorsque la pression de sortie devient 1 bar plus faible que son réglage à débit nul.

# Encombrements

| DN | D | | A | B | C | E |
|---|---|---|---|---|---|---|
| mm | " | mm | mm | mm | mm | mm |
| 15 | 1/2 | 15/21 | 31 | 60 | 59 | 85 |
| 20 | 3/4 | 20/27 | 32 | 75 | 73 | 100 |
| 25 | 1 | 26/34 | 40 | 102 | 94 | 122 |
| 32 | 1 1/4 | 33/42 | 51 | 179 | 104 | 132 |
| 40 | 1 1/2 | 40/49 | 46 | 185 | 104 | 132 |
| 50 | 2 | 50/60 | 54 | 194 | 104 | 146 |

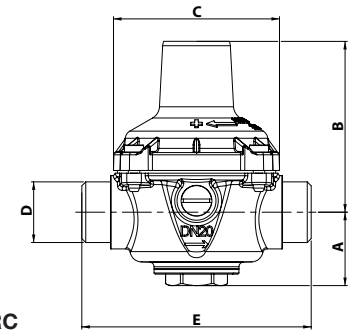


**11 et 11RC**

Les descriptions, photographies et illustrations contenues dans cette fiche technique sont fournies seulement à titre informatif et ne sont pas contractuelles. Socla se réserve le droit d'apporter toute modification technique ou esthétique à ses produits sans aucun avertissement préalable. Garantie : toutes les ventes ou contrats de vente sont expressément conditionnés à l'acceptation par l'acheteur des conditions générales de vente Socla figurant sur notre site internet. Socla s'oppose ainsi à toute autre modalité, différente ou additionnelle des modalités Socla, quel que soit le support de communication de l'acheteur dans laquelle elle est contenue ainsi que sa forme, à moins d'un accord écrit spécifique signé par un dirigeant de Socla.

SOCLA

A WATTS Brand

**Socla sas**
365 rue du Lieutenant Putier • 71530 Virey-Le-Grand • France
Tél. +33 03 85 97 42 00 • Fax +33 03 85 97 42 42
contact@wattswater.com • www.socla.com
ISO 9001 version 2015 / ISO 18001



© 2019 Socla